Schemat instalacji okablowania strukturalnego

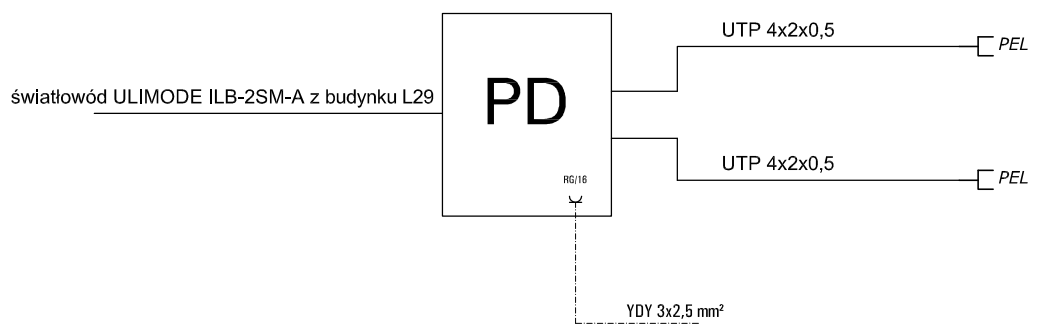

Szafka teletechniczna PD
typ np.Mini FLW-10N
z konwerterem, ruterem
i gniazdami 230V (np. Fibrain)

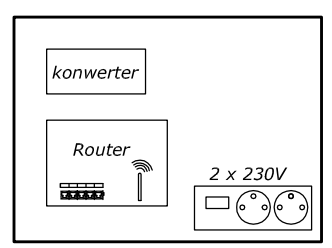

Schemat instalacji detekcji gazów

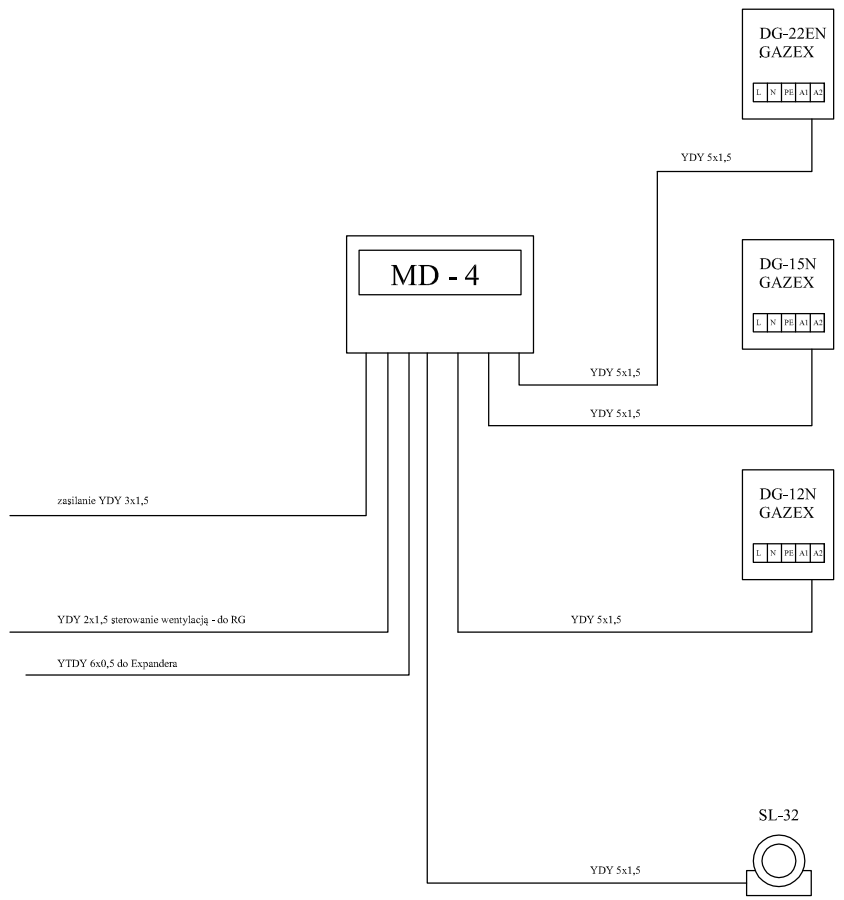

Schemat instalacji przyzywowej

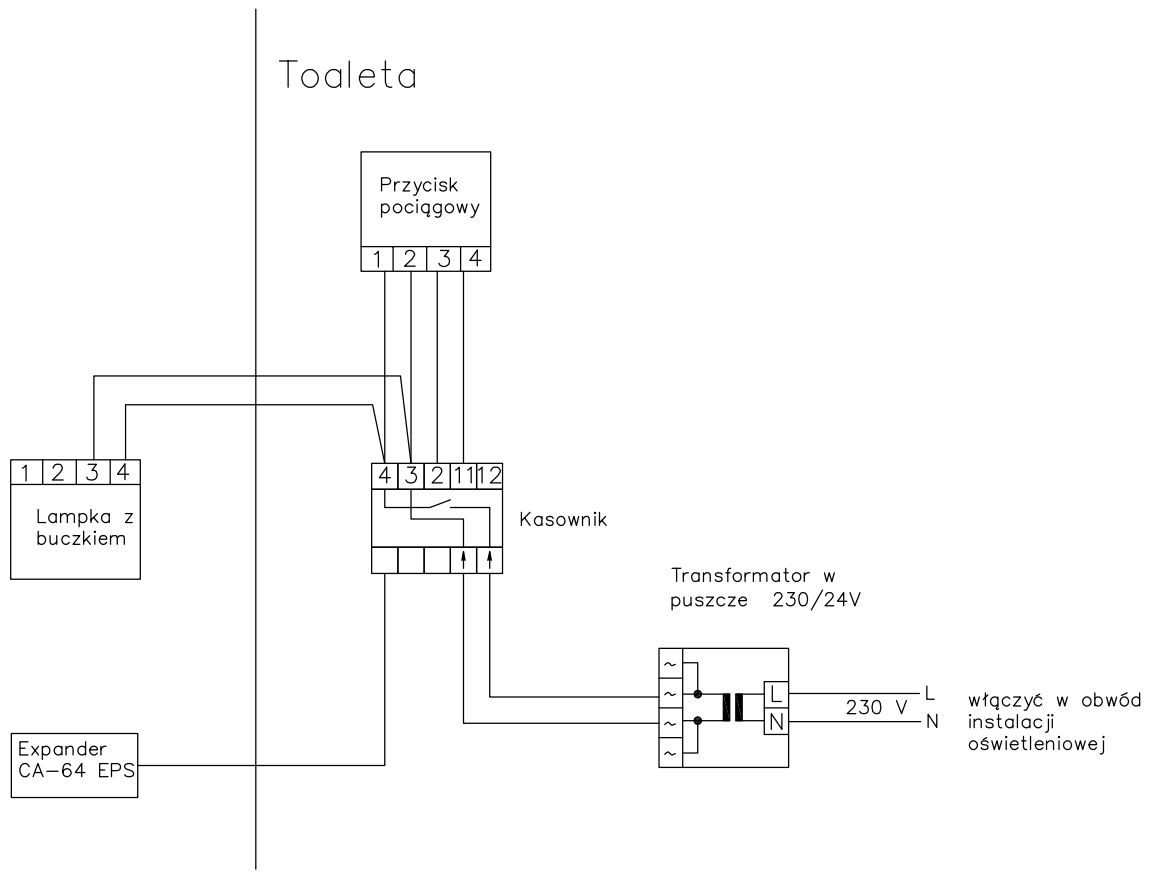

Schemat SSWiN

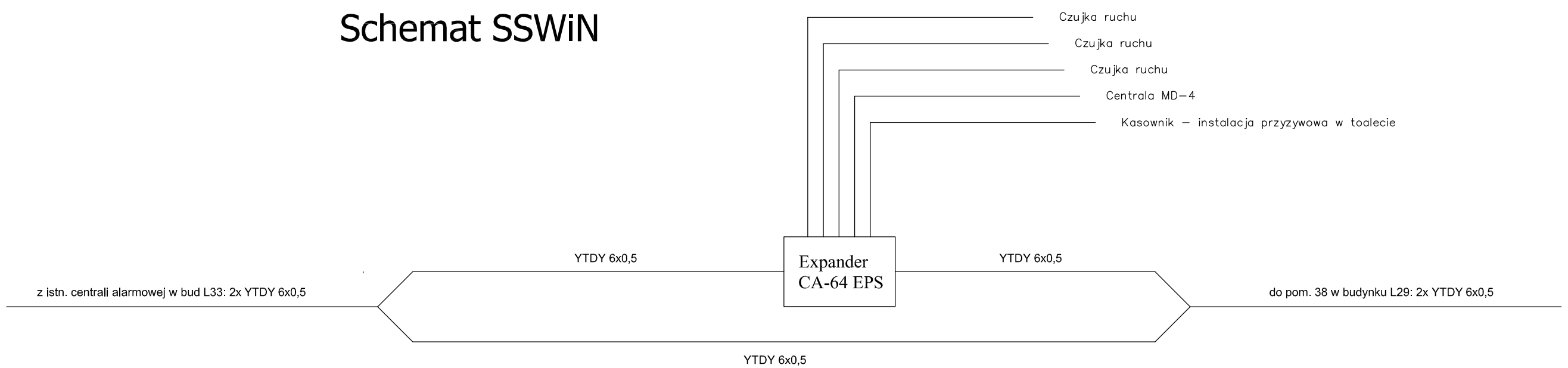

BIURO INWESTYCYJNE "PRO - INVEST"	
Inwestor: POLITECHNIKA RZESZOWSKA im. I.ŁUKASIEWICZA 35-329 RZESZÓW, AL. POWSTAŃCÓW WARSZAWY 12	
adres: RZESZÓW, AL. POWSTAŃCÓW WARSZAWY DZ. NR EW. 1775/58 obr.207	stadium: PW
obiekt: BUDOWA BUDYNKU LABORATORIUM Z KANAŁEM DIAGNOSTYCZNYM DLA POTRZEB KATEDRY SILNIKÓW SPALINOWYCH I TRANSPORTU POLITECHNIKI RZESZOWSKIEJ	
Schematy instalacji niskoprądowych	
projektant: mgr inż. Kazimierz Pomianek upr. 180/70	skala: 1:100
	czerwiec 2015
sprawdzający: mgr inż. Zdzisław Pomianek upr. 231/72	nr rys. E10